COMBI 1433 AF

Volrubberen draagbare combinatiekast 320x245mm voorzien van:

Ingang: *1 x inbouw cee toestelstopcontact 63A 3P+N+A 400V IP67*

Doorlus: *1 x inbouw cee stopcontact 63A 3P+N+A 400V IP67*

Uitgang: *6 x inbouw stopcontact 16A 2P+BA 230V IP54 (Belgische aarding)*
1 x inbouw cee stopcontact 16A 3P+N+A 400V IP44
2 x inbouw cee stopcontact 32A 3P+N+A 400V IP44

Afzekering: *1 x automaat 63A 4P 10KA "C" (hoofdautomaa t+ afzekering 63A)*
1 x differentieel schakelaar 63A 0.030A 4P
3 x automaat 16A 1P+N 6KA "C"
1 x automaat 16A 4P 10KA "C"
2 x automaat 32A 4P 10KA "C"

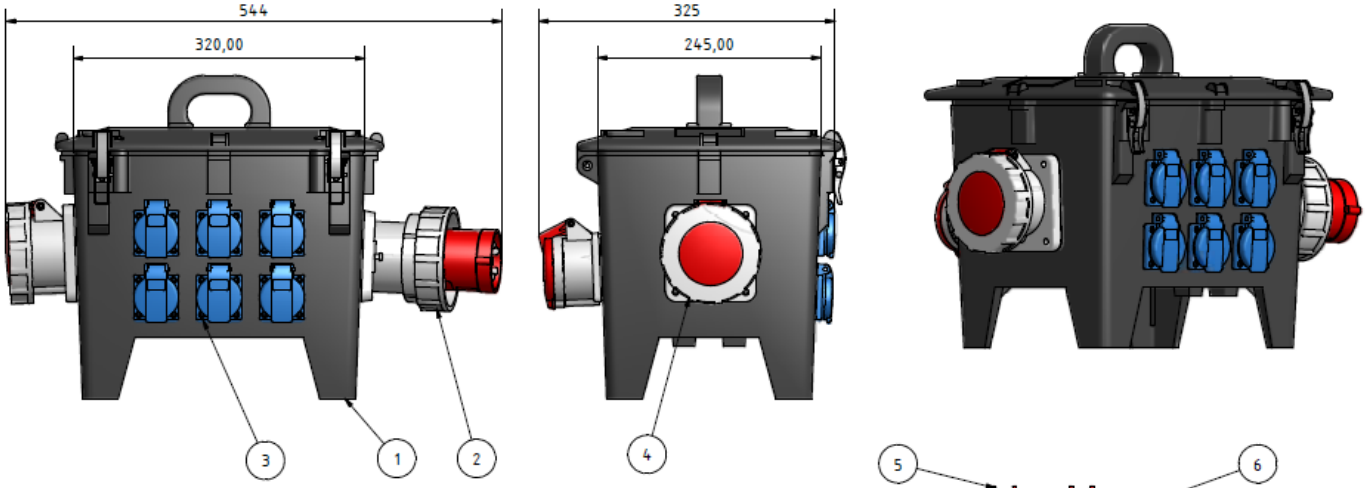

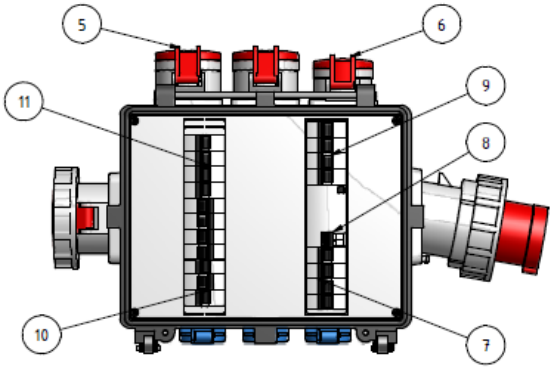

TEILELISTE

OBJEKT	ANZAHL	BAUTEILNUMMER	BESCHREIBUNG
1	1	6577	rubb. behuizing/Coffret en caoutchouc 320x245
2	1	27017	cee toestelstct / cee enc. mâle 63A 5P 400V IP67
3	6	7139-N	Inb stct/prise enc. 16A 2P+TB 230V IP54
4	1	13104	Inb cee stct/Prise cee enc 63A 3P+N+T 400V IP67
5	2	13850	Inb cee stct/Prise cee enc 32A 3P+N+T 400V IP44
6	1	13835	Inb cee stct/Prise cee enc. 16A 3P+N+T 400V IP44
7	1	09 916 359	Automaat/Disjoncteur 63A 4P 10KA C
8	1	5630304	Diff schak/ Int Diff 63A 0.030A 4P
9	1	09 916 353	Automaat/Disjoncteur 16A 4P 10KA C
10	3	09 915 034	ELS Automaat/Disjoncteur 16A 1P+N 6KA C
11	2	09 916 356	Automaat/Disjoncteur 32A 4P 10KA C

CAD-Zg. ! Keine manuellen Änderungen !

Aus-gabe	Änderung	Datum	Name
9			
8			
7			
6			
5			
4			
3			
2			
1			

Ambachtenlaan 13
3001 Heverlee
Tel.: 016400302
Fax: 016400063
info@demaegd.be

Werkstoff | Oberfläche
Blatt | Anzahl d. Bl. | Format A3
Freim. Toler. ISO 2768-m | Maßstab

Datum	Name
Gez.: 14/05/2018	Eerlingen
Gepr.:	
Norm:	
Dos Name:	
Auftrags-Nr.:	

rubber draagbaar/portable en caoutchouc

Zg.-Nummer:
Ersf.Zg.:
Art.Nr combi 1433 AF
Ers.d.Zg.: